《対戦表》　　令和6年度（2024）　厚木市第4種サッカー大会

大会名	厚木市サッカー協会主催 厚木市第4種サッカー大会2年生大会										
第1節	期日	令和	6	年	9	月	21	日	（土）	会場	中三田スポーツ広場	本部担当	リベルボーラFC
第2節	期日	令和	6	年	9	月	22	日	（日）	会場	下川入サッカー場	本部担当	リベルボーラFC
予備日	期日	~~令和~~	~~6~~	~~年~~	~~9~~	~~月~~	~~29~~	~~日~~	~~（日）~~	会場	~~中三田スポーツ広場~~	本部担当	― 終了 ―

優勝	リベルFC.A
2位	鳶尾Jr
3位	FC ミーム

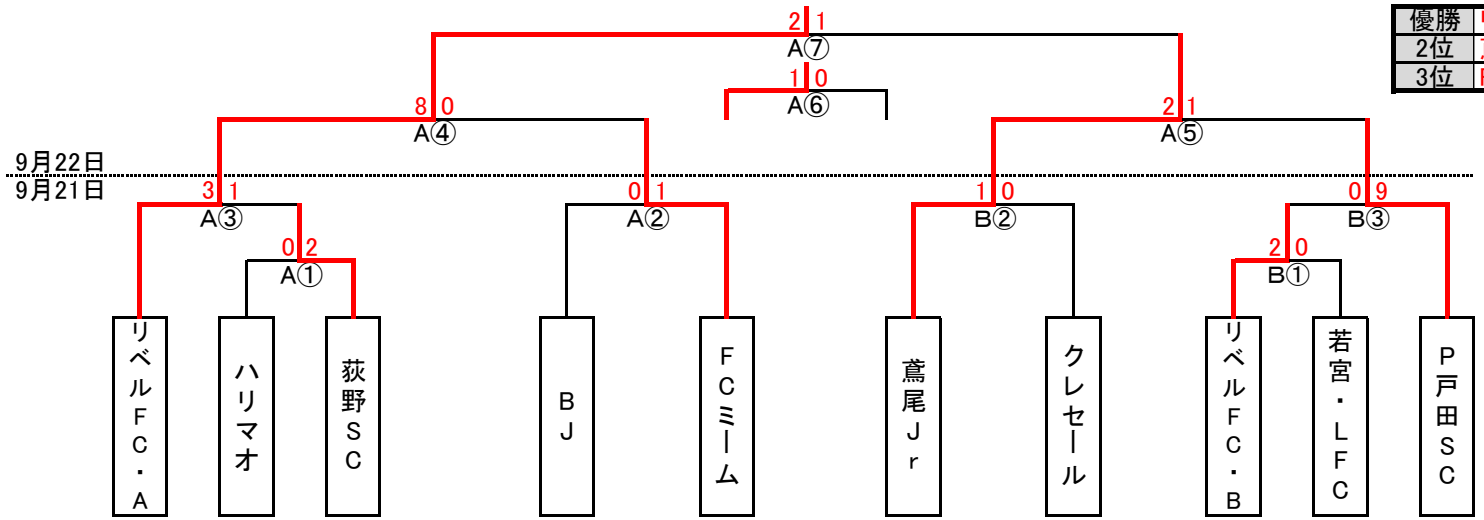

※2024年度2学期大会より 市内大会は本戦のみを行う。

フレンドリー参加希望チームは必ず本部へ申告する事。本部は集約結果を当該チームへ伝え実施計画を促してください。皆様のご協力をお願い致します。

・【第1節 フレンドリー】当日会場にて参加希望チーム間でスケジュール調整を行い実施の事。

・【第2節 フレンドリー】参加希望チーム間でスケジュール調整を行い計画／実施の事。

《第1節》 9月21日（日）　8人制　15分ハーフ　　中三田スポーツ広場

Aコート	キックオフ	対戦			主審・副審1	副審2
A①	10:00	ハリマオ	0 ― 2	荻野SC	BJ	FCミーム
A②	10:40	BJ	0 ― 1	FCミーム	A①勝	A①負
A③	11:20	リベルFC.A	3 ― 1	荻野SC	A②勝	A②負
―			フレンドリー			
―			フレンドリー			
―			フレンドリー			
以降、時間制限枠内で16:00までフレンドリー可						

Bコート	キックオフ	対戦			主審・副審1	副審2
B①	10:00	リベルFC.B	2 ― 0	若宮・LCF	鳶尾Jr	クレセール
B②	10:40	鳶尾Jr	1 ― 0	クレセール	B①勝	B①負
B③	11:20	リベルFC.B	0 ― 9	P戸田SC	B②勝	B②負
―			フレンドリー			
―			フレンドリー			
―			フレンドリー			
以降、時間制限枠内で16:00までフレンドリー可						

《第2節》 9月22日（日）　8人制　15分ハーフ　　下川入サッカー場

Aコート	キックオフ	対戦			主審・副審1	副審2
A④	10:00	リベルFC.A	8 ― 0	FCミーム	鳶尾Jr	P戸田SC
A⑤	10:40	鳶尾Jr	2 ― 1	P戸田SC	A④勝	A④負
―	11:20	フレンドリー or インターバル				
A⑥	12:00	FCミーム	1 ― 0	P戸田SC	A⑤勝	A④勝
A⑦	12:40	リベルFC.A	2 ― 1	鳶尾Jr	A⑥勝	A⑥負
	13:25	**表彰式**				
以降、16:00までフレンドリー可						

Bコート	キックオフ	対戦			主審・副審1	副審2
―			フレンドリー		相互審判	
―			フレンドリー			
―			フレンドリー			
―			フレンドリー			
―			フレンドリー			
―			フレンドリー			
以降、16:00までフレンドリー可						