《対戦表》

2024年度 厚木市小学生サッカー大会

大会名	公益財団法人厚木市スポーツ協会 厚木市小学生サッカー大会1年生大会兼 県央大会予選								
第1節	期日	令和	6	年	11	月	16	日	（土）
第2節	期日	令和	6	年	11	月	17	日	（日）
予備日	期日	~~令和~~	~~6~~	~~年~~	~~11~~	~~月~~	~~23~~	~~日~~	~~（土）~~

第1節	会場	中三田スポーツ広場	本部担当 ハリマオサッカークラブ
第2節	会場	中三田スポーツ広場	本部担当 ハリマオサッカークラブ
予備日	会場	~~下川入サッカー場~~	本部担当 ~~ハリマオサッカークラブ~~

優勝	ハリマオ
2位	リベルFC.A
3位	荻野SC

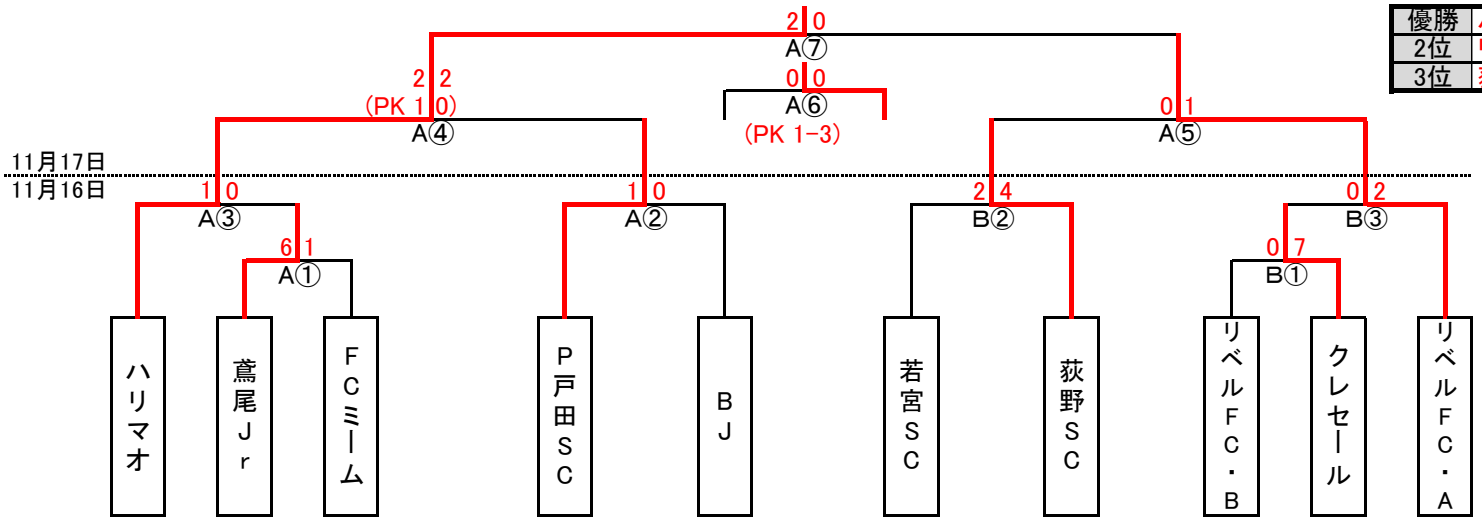

※2024年度2学期大会より 市内大会は本戦のみを行う。

フレンドリー参加希望チームは必ず本部へ申告する事。本部は集約結果を当該チームへ伝え実施計画を促してください。皆様のご協力をお願い致します。

・【第1節 フレンドリー】当日会場にて参加希望チーム間でスケジュール調整を行い実施の事。

・【第2節 フレンドリー】参加希望チーム間でスケジュール調整を行い計画／実施の事。

《第1節》11月16日（土） 8人制 15分ハーフ 中三田スポーツ広場

Aコート	キックオフ	対戦			主審・副審1	副審2
A①	10:00	鳶尾Jr	6 － 1	FCミーム	P戸田SC	BJ
A②	10:40	P戸田SC	1 － 0	BJ	A①勝	A①負
A③	11:20	ハリマオ	1 － 0	鳶尾Jr	A②勝	A②負
—			フレンドリー			
—			フレンドリー			
—			フレンドリー			
以降、時間制限枠内で16:00までフレンドリー可						

Bコート	キックオフ	対戦			主審・副審1	副審2
B①	10:00	リベルFC.B	0 － 7	クレセール	若宮	荻野SC
B②	10:40	若宮	2 － 4	荻野SC	B①勝	B①負
B③	11:20	クレセール	0 － 2	リベルFC.A	B②勝	B②負
—			フレンドリー			
—			フレンドリー			
—			フレンドリー			
以降、時間制限枠内で16:00までフレンドリー可						

《第2節》11月17日（日） 8人制 15分ハーフ 中三田スポーツ広場

Aコート	キックオフ	対戦			主審・副審1	副審2
A④	10:00	ハリマオ	2-2(PK1-0)	P戸田SC	荻野SC	リベルFC.A
A⑤	10:40	荻野SC	0 － 1	リベルFC.A	A④勝	A④負
—	11:20	フレンドリー or インターバル				
A⑥	12:00	P戸田SC	0-0(PK1-3)	荻野SC	A⑤勝	A④勝
A⑦	12:40	ハリマオ	2 － 0	リベルFC.A	A⑥勝	A⑥負
	13:25	**表彰式**				
以降、16:00までフレンドリー可						

Bコート	キックオフ	対戦			主審・副審1	副審2
—			フレンドリー		相互審判	
—			フレンドリー			
—			フレンドリー			
—			フレンドリー			
—			フレンドリー			
—			フレンドリー			
以降、16:00までフレンドリー可						